# Cennik obowiązuje od dnia 20.09.2021r.

## STUDZIENKI BETONOWE

## DO WPUSTÓW ULICZNYCH DN 500

## KREGI DENNE (OSADNIKOWE)

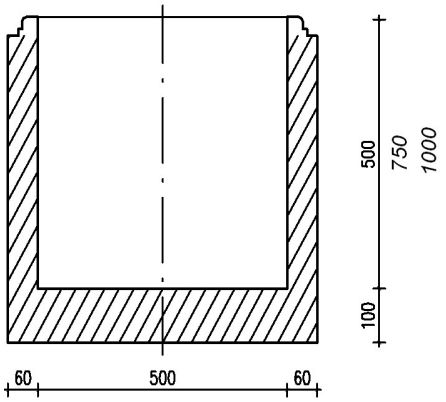


**KRĘGI DENNE (OSADNIKOWE)**

| Średnica wewn. | Wysokość | Masa kg | Grubość ścianki | Objętość $m^3$ | Cena netto |
|---|---|---|---|---|---|
| Ø 500 | 600 | 182 | 60 | 0,08293 | 97,00zł |
| Ø 500 | 850 | 240 | 60 | 0,1093 | 125,00zł |
| Ø 500 | 1100 | 299 | 60 | 0,1357 | 147,00zł |

## KREGI POŚREDNIE

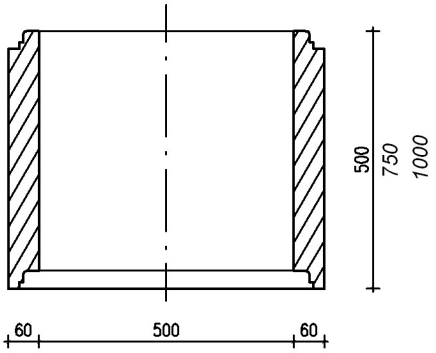


**KRĘGI BETONOWE**

| Średnica wewn. | Wysokość | Masa kg | Grubość ścianki | Objętość $m^3$ | Cena netto |
|---|---|---|---|---|---|
| Ø 500 | 500 | 120 | 60 | 0,05459 | 85,00zł |
| Ø 500 | 750 | 192 | 60 | 0,08721 | 104,00zł |
| Ø 500 | 1000 | 255 | 60 | 0,11571 | 127,00zł |

## PRZEJŚCIA SZCZELNE DO RUR PCV

**ODWIERT + USZCZELKA GUMOWA**

| Średnica | Odwiert | Uszczelka | Cena netto |
|---|---|---|---|
| Ø 160 | 48,00 | 48,00 | 96,00zł |
| Ø 200 | 55,00 | 58,00 | 113,00zł |

Wykonanie przejść szczelnych do przyłączy oraz ich usytuowanie wysokościowe dokonywane jest na podstawie wymagań projektowych zamawiającego.

# STUDZIENKI BETONOWE

# DO WPUSTÓW ULICZNYCH

refrow Gorzyce

## PŁYTA POKRYWOWA

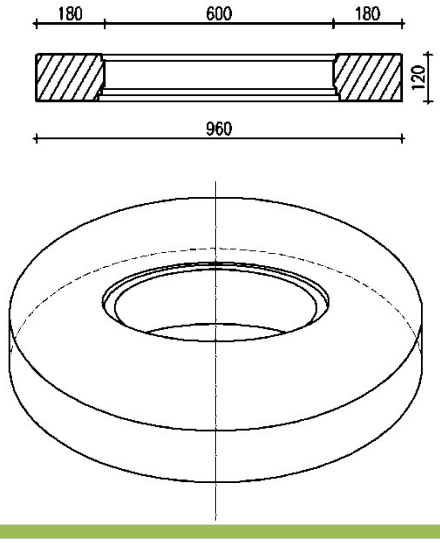


**PŁYTA POKRYWOWA**

| Średnica zewn. | Wysokość | Masa kg | Średnica otworu | Objętość $m^3$ | Cena netto |
|---|---|---|---|---|---|
| Ø 960 | 120 | 128 | Ø 600 | 0,0533 | 180,00zł |
| Ø 900 | 120 | 113 | Ø 485 | 0,045 | 166,00zł |

## PIERŚCIEŃ ODCIAŻAJACY

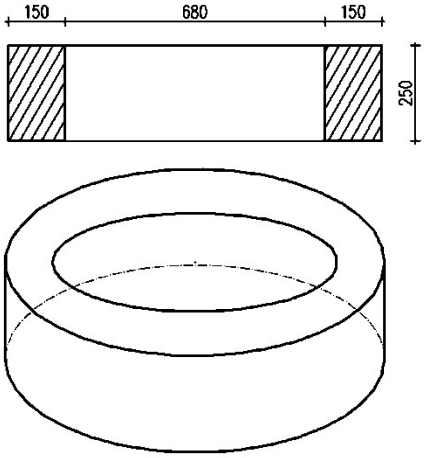


**PIERŚCIEŃ ODCIĄŻAJĄCY**

| Średnica zewn. | Wysokość | Masa kg | Średnica wewn. | Objętość $m^3$ | Cena netto |
|---|---|---|---|---|---|
| Ø 980 | 250 | 235 | 680 | 0,0978 | 273,00 zł |

## PIERŚCIEŃ PODTRZYMUJACY

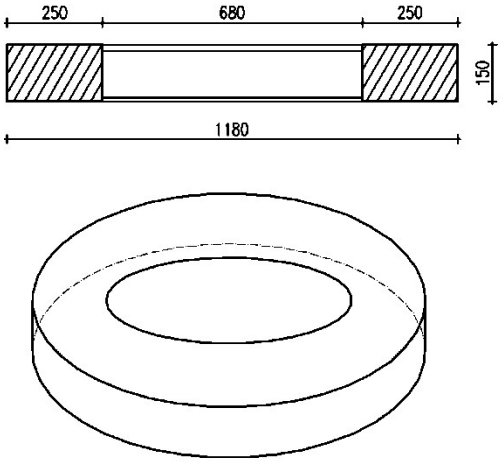


**PIERŚCIEŃ PODTRZYMUJĄCY**

| Średnica zewn. | Wysokość | Masa kg | Średnica wewn. | Objętość $m^3$ | Cena netto |
|---|---|---|---|---|---|
| Ø 1180 | 150 | 263 | 680 | 0,1095 | 305,00 zł |

**Cennik obowiązuje od dnia 20.09.2021 r.**

prefrow Gorzyce

## STUDZIENKI KANALIZACYJNE

## Kręgi betonowe denne – podstawa studni

## KREGI DENNE

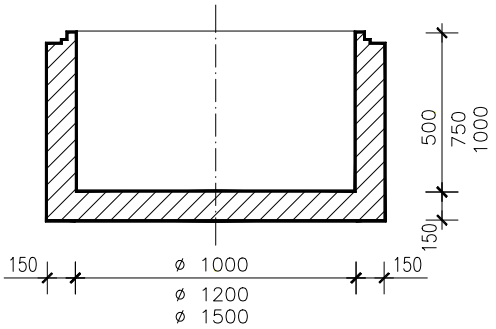


**Kręgi betonowe denne bez stopni złazowych**

| Średnica wewn. | Wysokość/ gr. dna | Masa kg | Grubość ścianki | Objętość $m^3$ | Cena netto |
|---|---|---|---|---|---|
| Ø 1000 | 500/150 | 994 | 150 | 0,470 | 574,00 |
| Ø 1000 | 750/150 | 1453 | 150 | 0,605 | 688,00 |
| Ø 1000 | 1000/150 | 1588 | 150 | 0,740 | 839,00 |
| Ø 1200 | 500/150 | 1234 | 150 | 0,583 | 680,00 |
| Ø 1200 | 750/150 | 1780 | 150 | 0,742 | 921,00 |
| Ø 1200 | 1000/150 | 1932 | 150 | 0,901 | 1144,00 |
| Ø 1500 | 500/150 | 1924 | 150 | 0,769 | 1021,00 |
| Ø 1500 | 750/150 | 2602 | 150 | 0,964 | 1312,00 |
| Ø 1500 | 1000/150 | 3214 | 150 | 1,158 | 1601,00 |

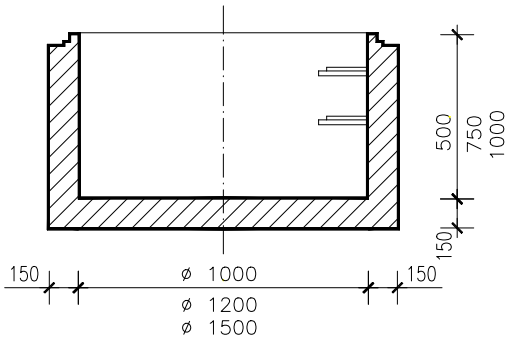


**Kręgi betonowe denne ze stopniami złazowymi**

| Średnica wewn. | Wysokość/ gr. dna | Masa kg | Grubość ścianki | Objętość $m^3$ | Cena netto |
|---|---|---|---|---|---|
| Ø 1000 | 500/150 | 994 | 150 | 0,470 | 635,00 |
| Ø 1000 | 750/150 | 1453 | 150 | 0,605 | 778,00 |
| Ø 1000 | 1000/150 | 1588 | 150 | 0,740 | 961,00 |
| Ø 1200 | 500/150 | 1234 | 150 | 0,583 | 741,00 |
| Ø 1200 | 750/150 | 1780 | 150 | 0,742 | 907,00 |
| Ø 1200 | 1000/150 | 1932 | 150 | 0,901 | 1266,00 |
| Ø 1500 | 500/150 | 1924 | 150 | 0,769 | 1083,00 |
| Ø 1500 | 750/150 | 2602 | 150 | 0,964 | 1402,00 |
| Ø 1500 | 1000/150 | 3214 | 150 | 1,158 | 1723,00 |

## STUDZIENKI KANALIZACYJNE

## Kręgi betonowe pośrednie – komora robocza

## KREGI

### Kręgi betonowe bez stopni złazowych

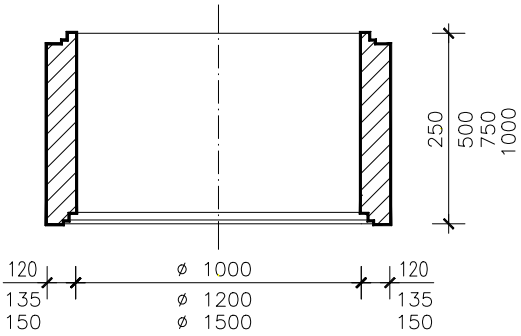


| Średnica wewn. | Wysokość | Masa kg | Grubość ścianki | Objętość $m^3$ | Cena netto |
|---|---|---|---|---|---|
| Ø 1000 | 250 | 231 | 120 | 0,105 | 210,00 |
| Ø 1000 | 500 | 462 | 120 | 0,211 | 238,00 |
| Ø 1000 | 750 | 693 | 120 | 0,316 | 356,00 |
| Ø 1000 | 1000 | 928 | 120 | 0,422 | 487,00 |
| Ø 1200 | 250 | 310 | 135 | 0,141 | 264,00 |
| Ø 1200 | 500 | 623 | 135 | 0,283 | 345,00 |
| Ø 1200 | 750 | 933 | 135 | 0,424 | 494,00 |
| Ø 1200 | 1000 | 1245 | 135 | 0,566 | 612,00 |
| Ø 1500 | 250 | 450 | 150 | 0,194 | 442,00 |
| Ø 1500 | 500 | 900 | 150 | 0,388 | 580,00 |
| Ø 1500 | 750 | 1350 | 150 | 0,583 | 854,00 |
| Ø 1500 | 1000 | 1800 | 150 | 0,777 | 1158,00 |

### Kręgi betonowe ze stopniami złazowymi

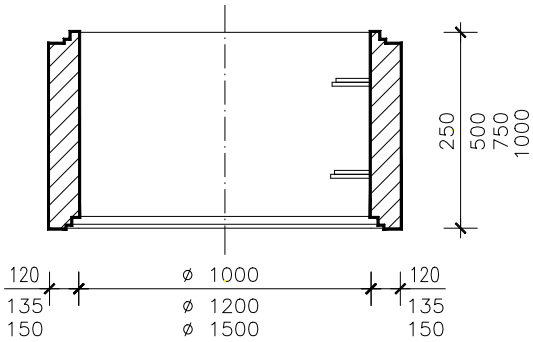


| Średnica wewn. | Wysokość | Masa kg | Grubość ścianki | Objętość $m^3$ | Cena netto |
|---|---|---|---|---|---|
| Ø 1000 | 250 | 231 | 120 | 0,105 | 242,00 |
| Ø 1000 | 500 | 462 | 120 | 0,211 | 299,00 |
| Ø 1000 | 750 | 693 | 120 | 0,316 | 448,00 |
| Ø 1000 | 1000 | 928 | 120 | 0,422 | 610,00 |
| Ø 1200 | 250 | 310 | 135 | 0,141 | 293,00 |
| Ø 1200 | 500 | 623 | 135 | 0,283 | 406,00 |
| Ø 1200 | 750 | 933 | 135 | 0,424 | 585,00 |
| Ø 1200 | 1000 | 1245 | 135 | 0,566 | 735,00 |
| Ø 1500 | 250 | 450 | 150 | 0,194 | 473,00 |
| Ø 1500 | 500 | 900 | 150 | 0,388 | 639,00 |
| Ø 1500 | 750 | 1350 | 150 | 0,583 | 945,00 |
| Ø 1500 | 1000 | 1800 | 150 | 0,777 | 1176,00 |

## STUDZIENKI KANALIZACYJNE

**przykrycie studzienek- zwężki i pokrywy na uszczelkę**

## ZWEŻKA BETONOWA

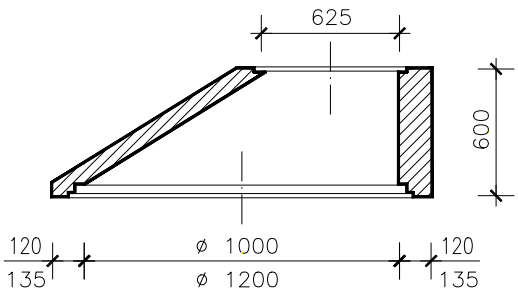


**Zwężka betonowa bez stopni złazowych**

| Średnica wewn. | Wysokość | Masa kg | Grubość ścianki | Objętość $m^3$ | Cena netto |
|---|---|---|---|---|---|
| Ø 1000/625 | 600 | 570 | 120 | 0,248 | 305,00 |
| Ø 1200/625 | 600 | 830 | 135 | 0,361 | 396,00 |

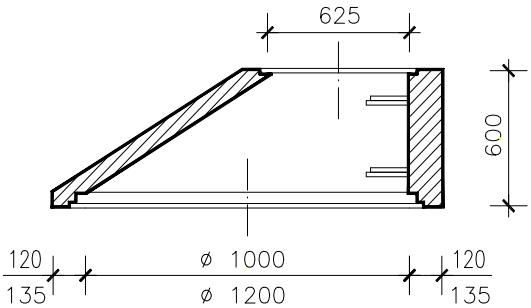


**Zwężka betonowa ze stopniami złazowymi**

| Średnica wewn. | Wysokość | Masa kg | Grubość ścianki | Objętość $m^3$ | Cena netto |
|---|---|---|---|---|---|
| Ø 1000/625 | 600 | 570 | 120 | 0,248 | 367,00 |
| Ø 1200/625 | 600 | 830 | 135 | 0,361 | 458,00 |

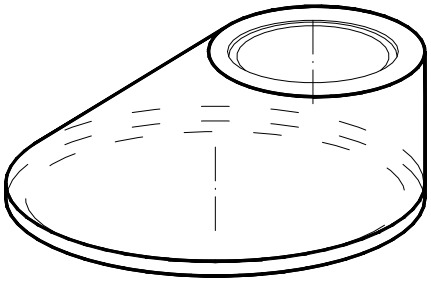

## PŁYTY POKRYWOWE

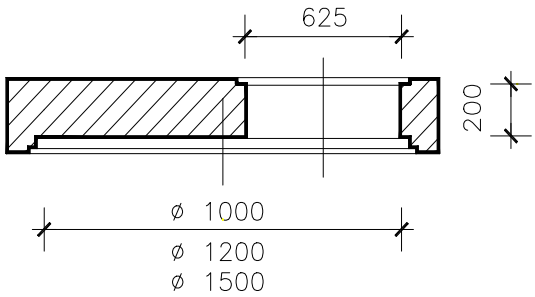


**Płyta pokrywowa na uszczelkę**

| Średnica wewn. | Wysokość | Średnica zew. | Masa kg | Objętość $m^3$ | Cena netto |
|---|---|---|---|---|---|
| Ø 1000/625 | 200 | 1240 | 480 | 0,209 | 487,00 |
| Ø 1200/625 | 200 | 1470 | 900 | 0,391 | 740,00 |
| Ø 1500/625 | 200 | 1800 | 1300 | 0,565 | 1046,00 |

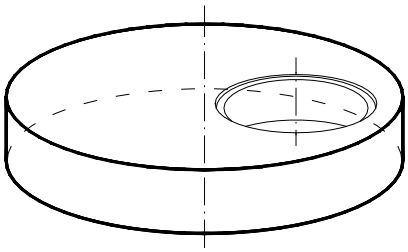

## STUDZIENKI KANALIZACYJNE

**przykrycie studzienek, pierścienie, pokrywy, pierścienie dystansowe**

## PIERŚCIENIE ODCIAŻAJACE

### Pierścień odciążający

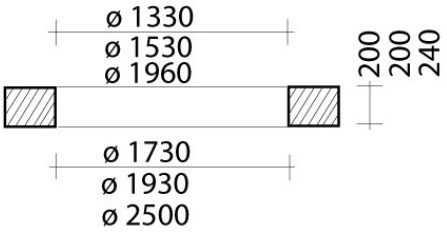


| DN Kręgu | Średnica wewn. | Wysokość | Średnica zew. | Masa kg | Objętość $m^3$ | Cena netto |
|---|---|---|---|---|---|---|
| Ø 1000 | Ø 1330/1730 | 200 | 1330 | 481 | 0,209 | 539,00 |
| Ø 1200 | Ø 1530/1930 | 200 | 1530 | 543 | 0,236 | 590,00 |
| Ø 1500 | Ø 1960/2500 | 240 | 1960 | 999 | 0,434 | 1140,0 |

### Płyta pokrywowa na pierścień odciążający

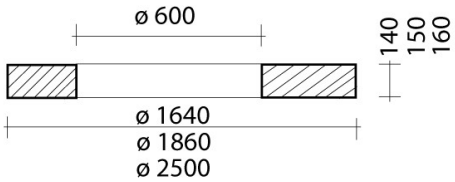


| DN Kręgu | Średnica wewn. | Wysokość | Średnica zew. | Masa kg | Objętość $m^3$ | Cena netto |
|---|---|---|---|---|---|---|
| Ø 1000 | Ø 1640/600 | 140 | 1640 | 637 | 0,277 | 547,00 |
| Ø 1200 | Ø 1860/600 | 150 | 1860 | 977 | 0,424 | 714,00 |
| Ø 1500 | Ø 2500/600 | 160 | 2500 | 1720 | 0,747 | 1428,00 |

### Pierścienie wyrównawcze [pierścienie betonowe]

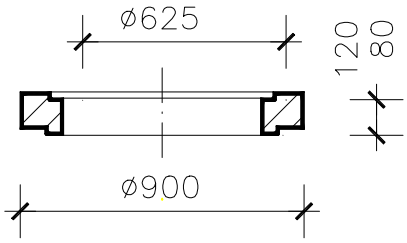


| Średnica wewn. | Wysokość | Średnica zew. | Masa kg | Objętość $m^3$ | Cena netto |
|---|---|---|---|---|---|
| Ø 625 | 60 | 900 | 29 | 0,0121 | 50,00 |
| Ø 625 | 80 | 900 | 42 | 0,0175 | 58,00 |
| Ø 625 | 100 | 900 | 54 | 0,0228 | 67,00 |
| Ø 625 | 120 | 900 | 68 | 0,0283 | 74,00 |
| Ø 625 | 140 | 900 | 82 | 0,0350 | 95,00 |

**STUDZIENKI KANALIZACYJNE**

**systemy uszczelniające i przyłączeniowe**

## USZCZELKI DO ŁACZENIA KREGÓW

**Uszczelki międzykręgowe samosmarujące**

| Średnica | Cena netto |
|---|---|
| Ø 1000 | 68,00 |
| Ø 1200 | 100,00 |
| Ø 1500 | 163,00 |

## PRZEJŚCIA SZCZELNE

**Uszczelki przyłączeniowe do rur PVC**

| Średnica | Cena netto |
|---|---|
| Ø 110 | 37,00 |
| Ø 125 | 43,00 |
| Ø 160 | 48,00 |
| Ø 200 | 58,00 |
| Ø 250 | 66,00 |
| Ø 315 | 79,00 |
| Ø 400 | 95,00 |
| Ø 500 | 131,00 |

## WIERCENIE OTWORÓW

**Wiercenie otworów**

| Średnica | Cena netto |
|---|---|
| Ø 110 | 42,00 |
| Ø 160 | 48,00 |
| Ø 200 | 55,00 |
| Ø 250 | 61,00 |
| Ø 300 | 74,00 |
| Ø 400 | 86,00 |
| Ø 500 | 99,00 |

## KINETY BETONOWE

**Wyprofilowanie kinety betonowej**

| Średnica | Cena netto |
|---|---|
| Ø 1000 | 158,00 |
| Ø 1200 | 210,00 |
| Ø 1500 | 263,00 |

Wykonanie przejść szczelnych do przyłączy oraz ukształtowanie kinety betonowej dokonywane jest na indywidualne zamówienie na podstawie projektu zamawiającego.